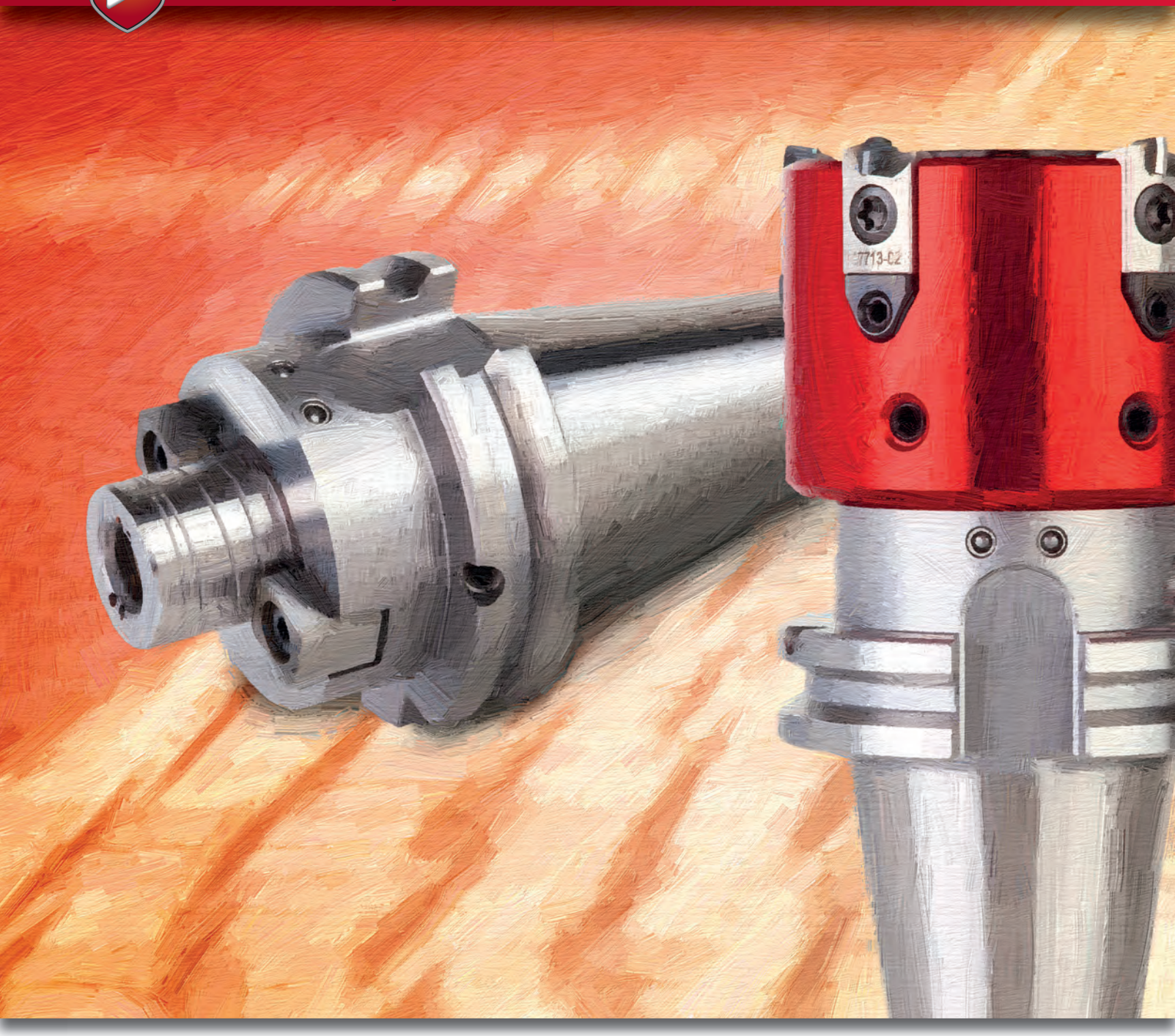

Standard-Programm – Hydro-Dehnspannfutter

Hydro-Dehndorne

WTE
MAPAL GROUP

Hydro-Dehndorne – Das ideale für Aufsteckfräser!

VORTEIL NR. 1

Zentrierung der Werkzeuge

VORTEIL NR. 2

Innenkühlung

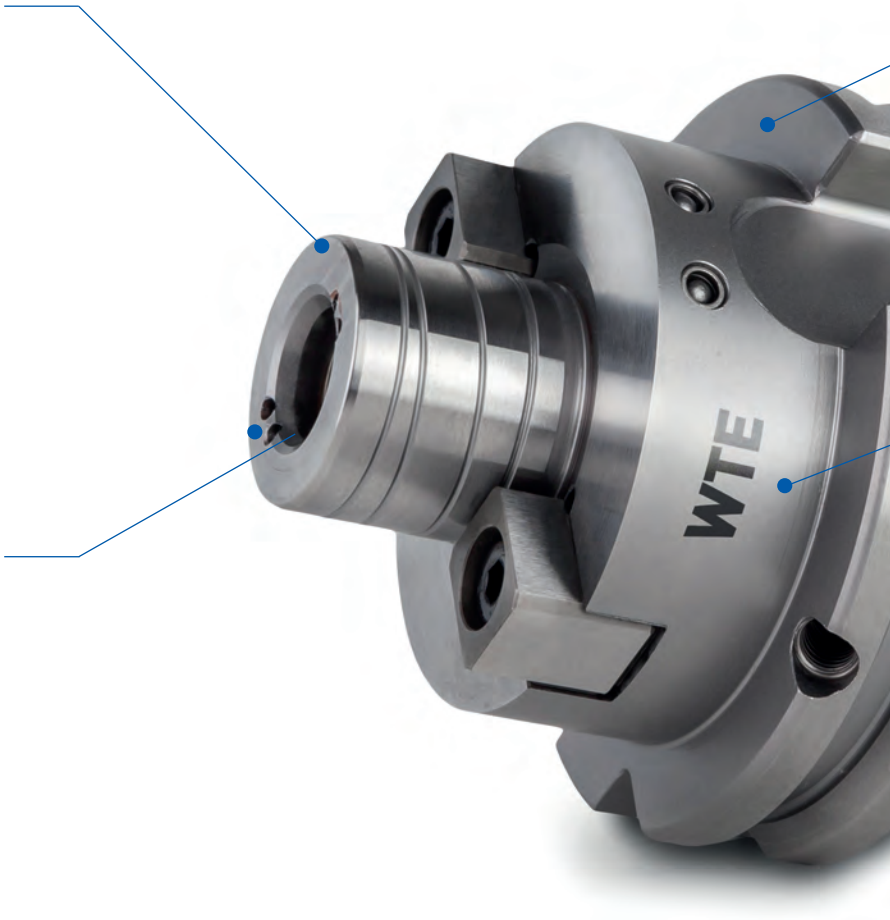

Unsere Argumente machen den Unterschied! Einfachste Handhabung, hohe Präzision, 50% Standzeiterhöhung, ruhigerer Fräsverlauf...

e Spannfutter

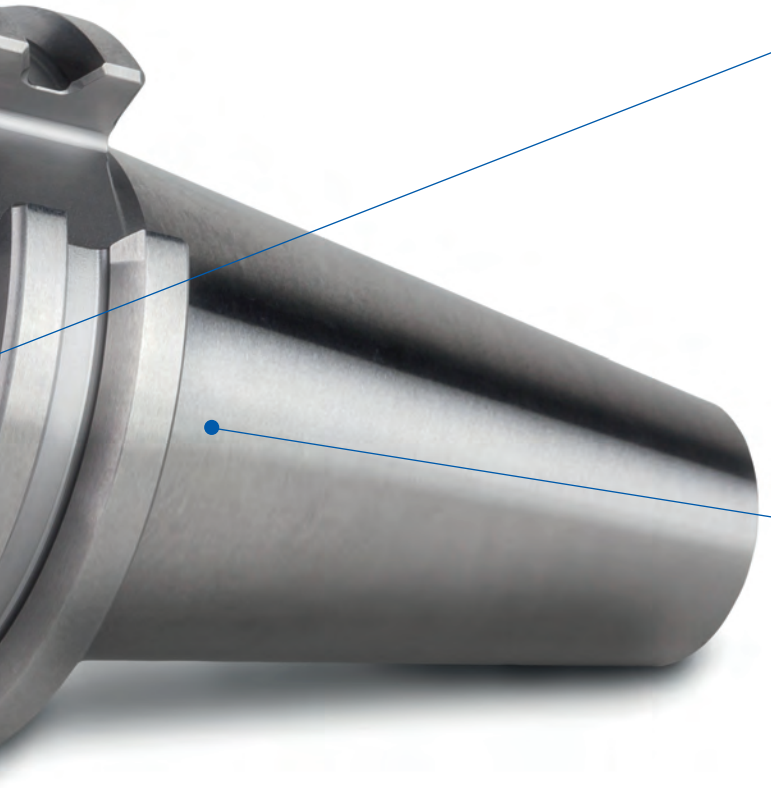

VORTEIL NR. 3

Hydraulische Dämpfung

VORTEIL NR. 4

Erhöhung der Standzeiten

VORTEIL NR. 5

Hohe Wuchtgüte im Gesamtsystem

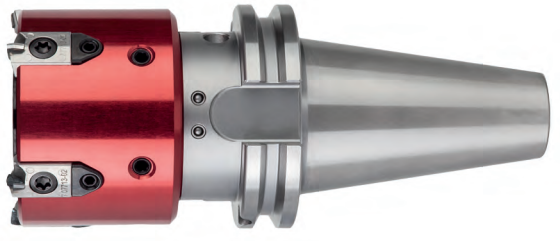

Aufsteckfräserdorne ISO 7388-1, Form AD/AF
Hydraulische Werkzeugzentrierung

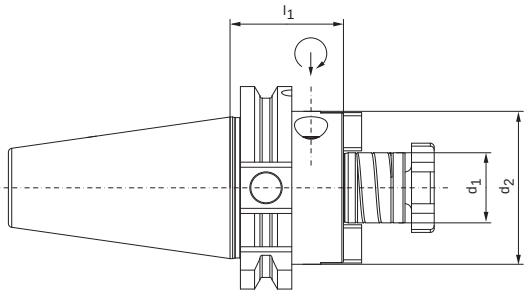

Nenngröße SK	Baumaße			Gewicht [kg]	Bestell-Bezeichnung	Bestell-Nr.
	d_1	d_2	l_1			
40	22	48	35	1,1	15.580.40.22.Z	30819551
40	27	49,5	35	1,2	15.580.40.27.Z	30819552
40	32	78	50	1,8	15.580.40.32.Z	30819553
40	40 *	89	50	2,1	15.580.40.40.Z	30819555

Die mit *gekennzeichneten Größen haben zusätzlich vier Gewindebohrungen zur Aufnahme von Messerköpfen mit Werkzeugbefestigung nach DIN 2079.

Alle Maßangaben in mm.

Aufsteckfräserdorne DIN 69893-A
Hydraulische Werkzeugzentrierung

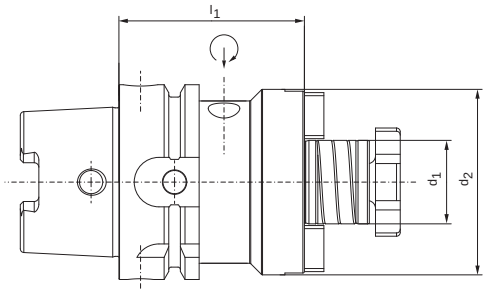

Nenngröße HSK-A	Baumaße			Gewicht [kg]	Bestell-Bezeichnung	Bestell-Nr.
	d_1	d_2	l_1			
63	22	50	50	1,1	16.580.63.22.Z	30634770
63	27	60	60	1,4	16.580.63.27.Z	30634772
63	32	78	60	1,7	16.580.63.32.Z	30634775
63	40 *	89	60	2,1	16.580.63.40.Z	30634779
63	60 */**	140	70	5,1	16.580.63.60.Z	30634780

Die mit *gekennzeichneten Größen haben zusätzlich vier Gewindebohrungen zur Aufnahme von Messerköpfen mit Werkzeugbefestigung nach DIN 2079.

**d1 = 60 mm bei Nenngröße HSK-A 63: maximaler Fräskopfdurchmesser 250 mm. Keine Wuchtbohrungen am Umfang.

Alle Maßangaben in mm.

Aufsteckfräserdorne DIN 69893-A
Hydraulische Werkzeugzentrierung

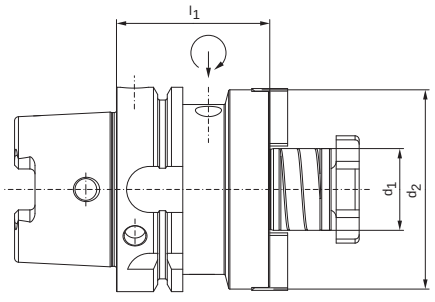

Nenngröße HSK-A	Baumaße			Gewicht [kg]	Bestell-Bezeichnung	Bestell-Nr.
	d_1	d_2	l_1			
80	22	50	50	1,5	16.580.80.22.Z	30634800
80	27	60	50	1,7	16.580.80.27.Z	30634802
80	32	78	60	2,4	16.580.80.32.Z	30634803
80	40 *	89	60	2,7	16.580.80.40.Z	30634804
80	60 *	140	70	5,7	16.580.80.60.Z	30634805

Die mit *gekennzeichneten Größen haben zusätzlich vier Gewindebohrungen zur Aufnahme von Messerköpfen mit Werkzeugbefestigung nach DIN 2079.

Alle Maßangaben in mm.

Aufsteckfräserdorne DIN 69893-A
Hydraulische Werkzeugzentrierung

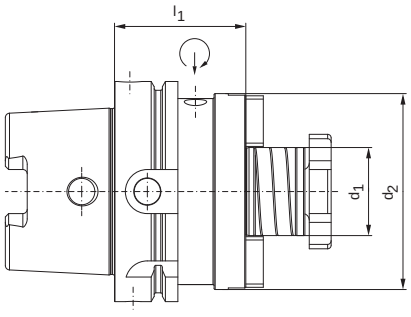

Nenngröße HSK-A	Baumaße			Gewicht [kg]	Bestell-Bezeichnung	Bestell-Nr.
	d_1	d_2	l_1			
100	22	50	50	2,4	16.580.100.22.Z	30634812
100	27	60	50	2,6	16.580.100.27.Z	30634813
100	32	78	50	3,0	16.580.100.32.Z	30634814
100	40 *	89	60	3,7	16.580.100.40.Z	30634815
100	60 *	140	70	6,8	16.580.100.60.Z	30634816

Die mit *gekennzeichneten Größen haben zusätzlich vier Gewindebohrungen zur Aufnahme von Messerköpfen mit Werkzeugbefestigung nach DIN 2079.

Alle Maßangaben in mm.

know how für die Fertigung

Telefon: *+41 41 375 66 00*
Telefax: *+41 41 375 66 01*
E-Mail: *info@riwag-schweiz.ch*
Internet: *www.riwag-schweiz.ch*

RIWAG
Präzisionswerkzeuge AG
Winkelbüel 4
CH-6043 Adligenswil

Ihr Spezialist für
Hochgenauigkeits-Spannfutter

Hydro-Dehnspannfutter
HPH - High Performance Holder
Schrumpffutter
CNC Präzisionsbohrfutter
NC Standardbohrfutter
MICRO Universal-Spannfutter
Dienstleistungen

Bestell-Nr. 10152827 I V2.0.0
HYEA-DE-NE-30-005-0817-FA Gedruckt in Deutschland. Änderungen der technischen Daten vorbehalten.